Руководство по эксплуатации электронных регуляторов давления моделей:
ЭДД-5, ЭДД-1, ЭДД-3, ЭДД–2-Р, ЭДД-12-Р, ЭДД-АС

Благодарим Вас за покупку изделия нашей марки!

Мы гарантируем Вам высокое качество и долгий срок службы нашего изделия.

Перед использованием изделия, пожалуйста, внимательно ознакомьтесь с настоящим руководством.

Строго придерживайтесь данного руководства, чтобы обеспечить безопасное использование этого изделия.

Полную информацию о гарантийном и сервисном обслуживании Вы можете узнать из гарантийного талона.

Приобретенное Вами изделие может иметь несущественные отличия от указанных в руководстве по эксплуатации, не ухудшающие технические данные изделия.

Внешний вид электронных регуляторов давления

ЭДД-5 (без кабеля)	**ЭДД-5 (с кабелем)**

TRIAL MODE − a valid license will remove this message. See the keywords property of this PDF for more information.

ЭДД-1

ЭДД-3, ЭДД-АС

ЭДД-2-Р

ЭДД-12-Р

TRIAL MODE − a valid license will remove this message. See the keywords property of this PDF for more information.

Введение

Предназначение:

Электронный регулятор давления предназначен для автоматизации и оптимизации работы насоса, а также защиты насоса от повреждений, вызванных работой без воды. Устройство автоматически запускает и останавливает насос при наличии необходимого давления в системе и автоматически отключает питание насоса при появлении сбоев в подаче воды или работе насоса. Модели ЭДД–2-Р, ЭДД-12-Р снабжены встроенными в корпус розетками для подключения насоса.

Модель ЭДД-5 представлена в двух вариантах:

1) без кабелей,

2) с кабелем длиной 1.3 м со штепселем европейского типа для подключения устройства к электросети и кабелем длиной 0.4м для подключения к насосу.

Комплектация:

Электронный регулятор давления в сборе - 1 шт.

Руководство по эксплуатации-1 шт.

Гарантийный талон - 1 шт.

Упаковка -1 шт.

***Производитель имеет право изменять вышеуказанную комплектацию.**

Технические характеристики

Параметры/Модель	**ЭДД-5**	**ЭДД-1**	**ЭДД-3**
Параметры сети питания	220В/50Гц	220В/50Гц	220В/50Гц
Максимальная сила тока, А	10	10	10
Мощность подключаемого насоса, кВт	1.1	1.1	1.1
Максимальное рабочее давление	10 Бар (143 PSI)	10Бар (143 PSI)	10Бар (143 PSI)
Диапазон рабочих температур, °С	0-60	0-60	0-60
Диаметр входного/выходного отверстий, дюйм	1*1	1*1	1*1
Стартовое давление	1-3.5 Бар (14-	1.5 Бар (21PSI)	1.5 Бар (21PSI)

TRIAL MODE − a valid license will remove this message. See the keywords property of this PDF for more information.

	50PSI)		
Класс защиты	IP65	IP65	IP54
Длина кабелей	Кабель длиной 1.3 м со штепселем европейского типа для подключения устройства к электросети и кабель длиной 0.4м для подключения к насосу	Кабель длиной 1.3 м со штепселем европейского типа для подключения устройства к электросети и кабель длиной 0.4м для подключения к насосу	Кабель длиной 1.3 м со штепселем европейского типа для подключения устройства к электросети и кабель длиной 0.4м для подключения к насосу

Параметры/Модель	**ЭДД-2-Р**	**ЭДД-12-Р**	**ЭДД-АС**
Параметры сети питания	220В/50Гц	220В/50Гц	220В/50Гц
Максимальная сила тока, А	10	10	10
Мощность подключаемого насоса, кВт	1.1	1.1	1.1
Максимальное рабочее давление	10 Бар (143 PSI)	10 Бар (143 PSI)	10 Бар (143 PSI)
Диапазон рабочих температур, °С	0-60	0-60	0-60
Диаметр входного/выходного отверстий, дюйм	1*1	1*1	1*1
Стартовое давление	1.5-3 Бар (21-43PSI)	1.5 Бар (21PSI)	1.5 Бар (21PSI)
Класс защиты	IP65	IP44	IP54
Длина кабелей	Кабель длиной 1.3 м со штепселем европейского типа для подключения	Кабель длиной 1.3 м со штепселем европейского типа для подключения	Кабель длиной 1.3 м со штепселем европейского типа для подключения

TRIAL MODE − a valid license will remove this message. See the keywords property of this PDF for more information.

	устройства к электросети	устройства к электросети	устройства к электросети и кабель длиной 0.4м для подключения к насосу

Схема устройства ЭДД-5

TRIAL MODE − a valid license will remove this message. See the keywords property of this PDF for more information.

Схема устройства ЭДД-1

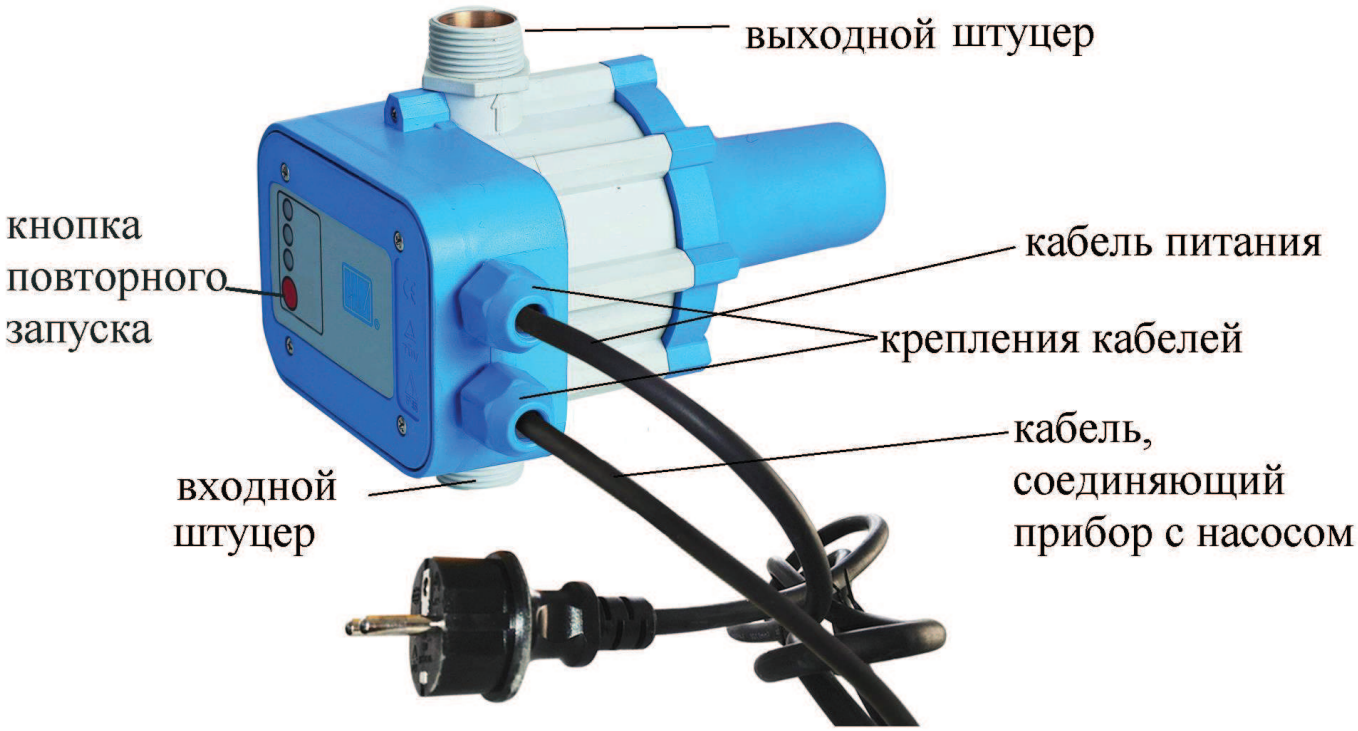

Схема устройства ЭДД – АС, ЭДД-3

TRIAL MODE − a valid license will remove this message. See the keywords property of this PDF for more information.

Схема устройства ЭДД-2-Р

Схема устройства ЭДД-12-Р

TRIAL MODE − a valid license will remove this message. See the keywords property of this PDF for more information.

Схема установки ЭДД-5

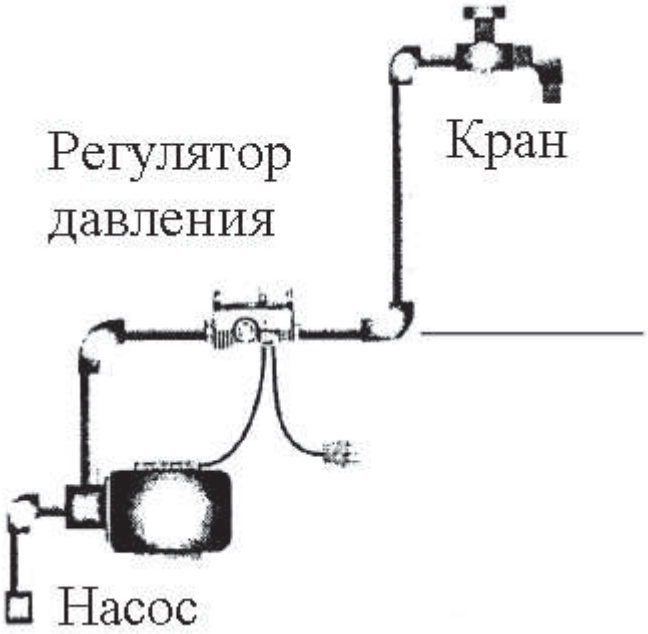

ЭДД-5 устанавливается в любом месте системы после насоса перед гидроаккумулирующим баком до первой точки разбора воды. Направление стрелки на корпусе устройства должно совпадать с направлением движения воды в системе водоснабжения. Проверьте герметичность всех соединений. Если вы используете насос с максимальным давлением более 10 бар, установите на входе устройства редуктор давления.

Стартовое давление установлено на заводе 1.5 бар, что является оптимальным значением для большинства применений. Оно может быть изменено в случае необходимости путем вращения отверткой регулятора установки стартового давления.

TRIAL MODE − a valid license will remove this message. See the keywords property of this PDF for more information.

Схема установки ЭДД-12-Р, ЭДД-1

Регулятор давления не может быть установлен прямо на насос, когда высота трубопровода между насосом и верхним водоразборным краном превышает 15м.

Например, если высота трубопровода 20м, то прибор должен быть установлен на 5м выше насоса.

Прибор оснащен обратным клапаном, позволяющим предотвратить падение давления в трубопроводе.

Между насосом и устройством не должно быть кранов.

Изготовителем предусмотрено пусковое давление 1.5бар.Номинальное давление насоса должно быть, как минимум, на 0.8бар выше пускового давления устройства.

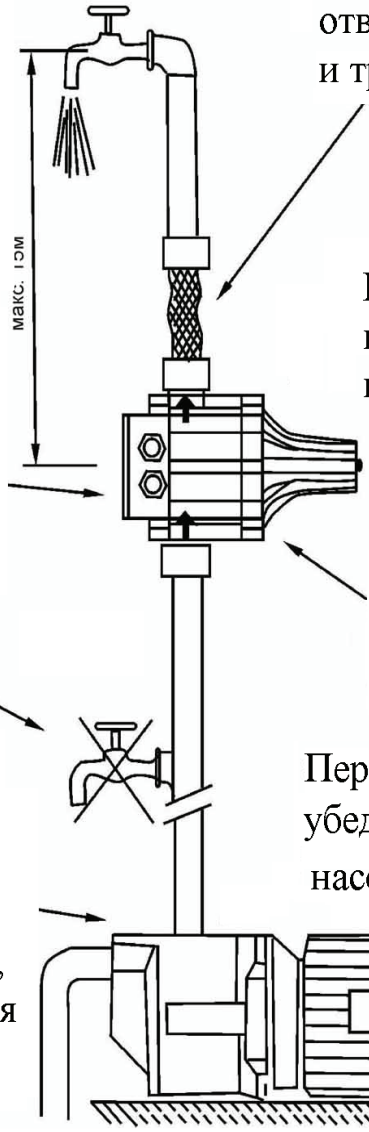

Рекомендуется соединить выходное отверстие регулятора давления и трубопровод гибким шлангом.

Предохранительный клапан препятствует разбрызгиванию воды, в случае разрыва мембраны.

Не прикасаться!

Направление стрелок на приборе должно совпадать с направлением движения воды.

Перед запуском устройства убедитесь, что рабочая камера насоса заполнена водой.

TRIAL MODE − a valid license will remove this message. See the keywords property of this PDF for more information.

Схема установки
ЭДД – АС, ЭДД –2-Р, ЭДД-3

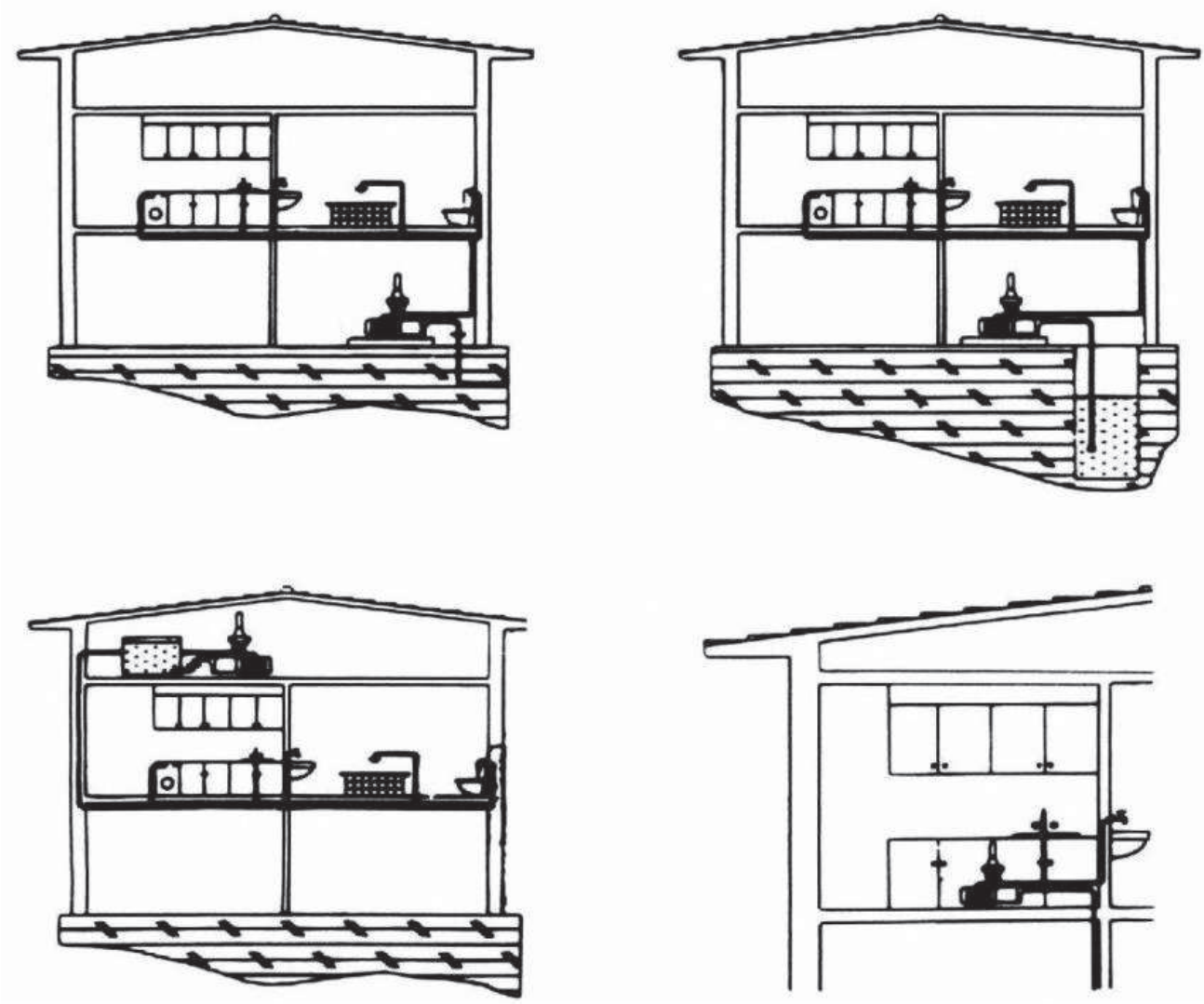

ЭДД – АС

TRIAL MODE − a valid license will remove this message. See the keywords property of this PDF for more information.

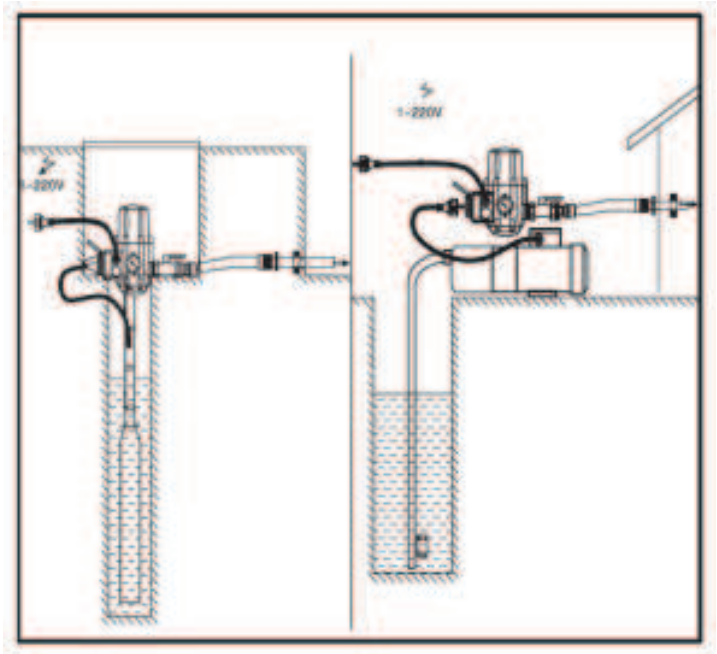

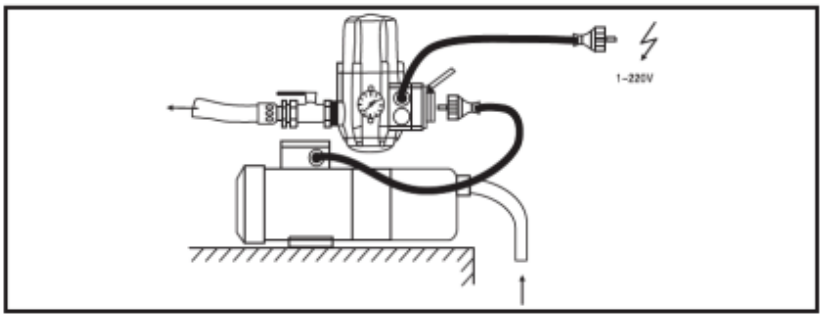

ЭДД –2-Р , ЭДД-3

1) Перед установкой и запуском регулятора давления необходимо заполнить рабочую камеру насоса водой.
2) Прибор необходимо всегда устанавливать в вертикальном положении, подсоединив входной штуцер устройства (1” внешняя резьба) напрямую к выходному штуцеру насоса, а боковой выходной штуцер устройства (1” внутренняя резьба) - к трубопроводу.
3) Поскольку в устройстве имеется встроенный обратный клапан, не нужно использовать дополнительный.

Электрическое соединение

Прежде чем подключить устройство к электросети, убедитесь, что напряжение и частота, указанные на нем, соответствует напряжению и частоте подключаемой электросети (220В, 50Гц).

Внимание!

Неправильное электрическое соединение может повредить регулятор давления!

TRIAL MODE − a valid license will remove this message. See the keywords property of this PDF for more information.

Ввод в эксплуатацию ЭДД-5

Внимание!

Если уровень воды ниже места расположения насоса, всасывающий трубопровод должен быть оборудован обратным клапаном.

1) Перед включением регулятора давления заполните всасывающий трубопровод водой, подключите прибор к электросети. Когда насос выключится, откройте водоразборный кран.

2) Установка ЭДД-5 произведена правильно, если поток воды постоянен, и насос работает непрерывно. Если нет воды – нажмите и удерживайте кнопку «Повторный запуск» (более 50 сек). Если проблема не устранилась, повторите всю процедуру заново.

При срабатывании защиты насоса от работы без воды («сухой ход») загорается красная лампочка «Ошибка». Для перезапуска системы нажмите кнопку «Повторный запуск» после проверки наличия воды в системе.

Ввод в эксплуатацию ЭДД-12-Р, ЭДД-1

Внимание! Не вынимайте системную плату из блока управления.

На электрической схеме внутри клеммной коробки показано, как правильно производить соединение. Неправильное соединение может привести к неполадкам в электрической схеме или выходу её из строя. Кабель для соединения должен быть трехпроводный с заземлением. Диаметр кабеля должен составлять 7,5-9 мм. 4 винта и 2 гайки для закрепления кабеля необходимо должным образом зафиксировать для того, чтобы избежать попадания жидкости в панель управления и повреждения электрической схемы.

Если устройство подключено к электрической сети, загорится зеленый индикатор, затем желтый, означающий, что насос работает. Оставьте насос включенным на несколько секунд для заполнения труб водой и установления необходимого давления. Если этого времени будет недостаточно, то загорится красный индикатор «Ошибка». В этом случае нажмите кнопку «Повторный запуск», откройте кран и подождите, пока не погаснет красный индикатор. После того, как Вы закроете кран и отпустите кнопку, регулятор давления остановит насос на максимальном установленном давлении.

Данный прибор предназначен для автоматического контроля работы насоса. В случае возникновения неисправностей в работе насоса, таких как: прекращение подачи воды, попадание инородных

TRIAL MODE − a valid license will remove this message. See the keywords property of this PDF for more information.

предметов во всасывающий трубопровод и т.д.,- на регуляторе загорится красный индикатор «Ошибка». В это время устройство остановит работу насоса для того, чтобы избежать его повреждений. После устранения неисправностей, которые привели к остановке работы, необходимо нажать кнопку «Повторный запуск» для включения насоса.

Ввод в эксплуатацию
ЭДД – АС, ЭДД –2-Р, ЭДД-3

1. Убедитесь, что рабочая камера насоса заполнена водой, затем откройте один кран.
2. Подсоедините устройство к электросети.
3. Через 2 секунды устройство автоматически включит насос, и в течение 20-25 секунд манометр покажет давление в трубопроводе.
4. Закройте кран, и прибор отключит насос примерно через 6-7 секунд.

Любая неполадка после совершения указанных действий связана с перебоями подачи воды.

Защита насоса от работы без воды

При возникновении каких-либо неисправностей (например, сбой подачи воды или засорение всасывающей трубы и т. д) регулятор давления защитит насос от повреждений, в результате работы насоса при отсутствии воды, автоматически его отключив.

Автозапуск (только для модели ЭДД-АС)

Если в системе нет воды, то устройство автоматически отключит насос через 20 секунд. Через 40 секунд произойдет автоматическое включение насоса на 10 секунд для проверки наличия воды. Если в системе снова нет воды, насос повторно отключится. При этом будет включена система защиты насоса от работы без воды. Через 24 часа устройство автоматически включит насос и повторит вышеописанную процедуру.

ВНИМАНИЕ!

Стартовое давление 1.5 Бар

Высота столба воды между насосом и наивысшей используемой точкой не должна превышать 15м, причем насос должен работать с минимальным давлением 2 бар.

TRIAL MODE − a valid license will remove this message. See the keywords property of this PDF for more information.

Стартовое давление 2.2 Бар

Высота столба воды между насосом и наивысшей используемой точкой не должна превышать 22м, причем насос должен работать с минимальным давлением 3 бар.

Стартовое давление 2.5 Бар

Высота столба воды между насосом и наивысшей используемой точкой не должна превышать 25м, причем насос должен работать с минимальным давлением 3,3 бар.

Электрическое соединение однофазного двигателя 220В с мощностью, не превышающей 1,1 кВт.

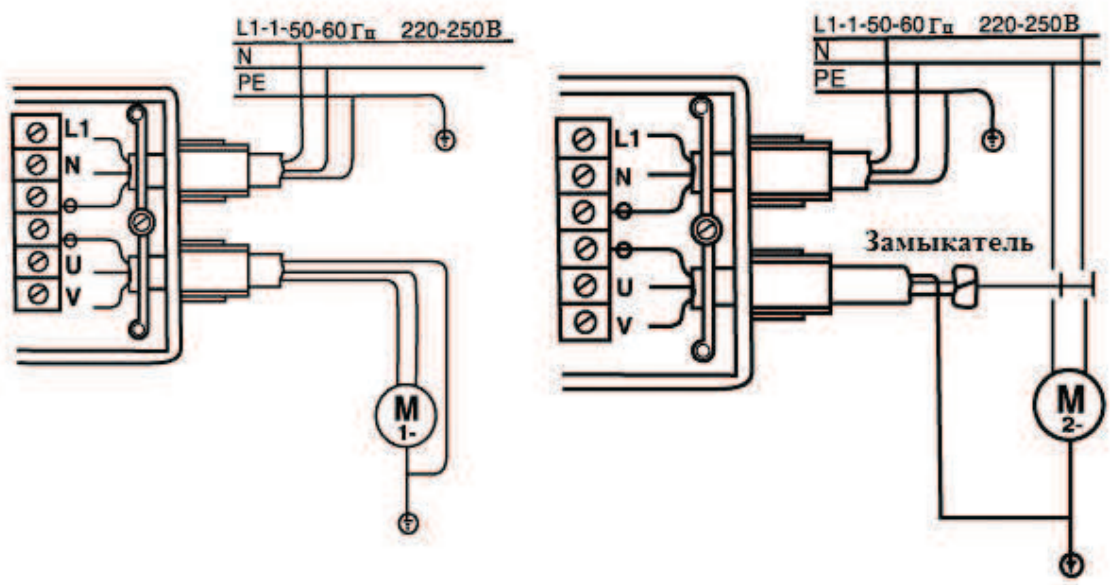

TRIAL MODE − a valid license will remove this message. See the keywords property of this PDF for more information.

Возможные неисправности и способы их устранения

Возможная неисправность	Причина	Устранение неисправности
Насос не отключается.	а) Утечка воды более 0,8 л/мин. б) Недостаточное давление насоса. в) Воздух во всасывающей трубе насоса. г) Сбой в электросети или блокировка встроенного клапана.	а) Проверьте соединения, краны и т.п. на наличие течи. б) Проверьте, чтобы создаваемое насосом давление было достаточным для регулятора давления. в) В этом случае манометр будет показывать низкое давление. Проверьте соединения всасывающей трубы на наличие течи. г) Отключите прибор от электросети, проверьте целостность электрических соединений. Если насос продолжает работать, следует заменить электропроводку.
Насос не включается.	а) Нет подачи воды, включилась система защиты. б) Насос неисправен. в) Отсутствует источник питания.	а) Проверьте подачу воды, перезапустите насос, нажав кнопку «Повторный запуск». б) Обратитесь в гарантийную мастерскую. в) Проверьте подключение к электросети.

TRIAL MODE − a valid license will remove this message. See the keywords property of this PDF for more information.